Street Art

HYDRO LINEO

AFWISSELENDE RASTERS IN GROENBESTRATING

ONTDEK NIEUWE LIJNEN…

Met deze nieuwe betonstraatstenen met verbrede voeg realiseert u een halfverharding waarbij u groen en grijs creatief kunt afwisselen naar gelang het gewenste beeld of functie. Hydro Lineo is verkrijgbaar in twee modellen met de nominale afmeting van 30x10x10 cm. Het verschil tussen beide stenen zit in de verschillende percentages begroeibaar oppervlak: 22 en 40%. Hydro Lineo stenen kunnen worden gecombineerd met normale betonstraatstenen 30x10x10 cm en zijn verkrijgbaar met verschillende deklagen.

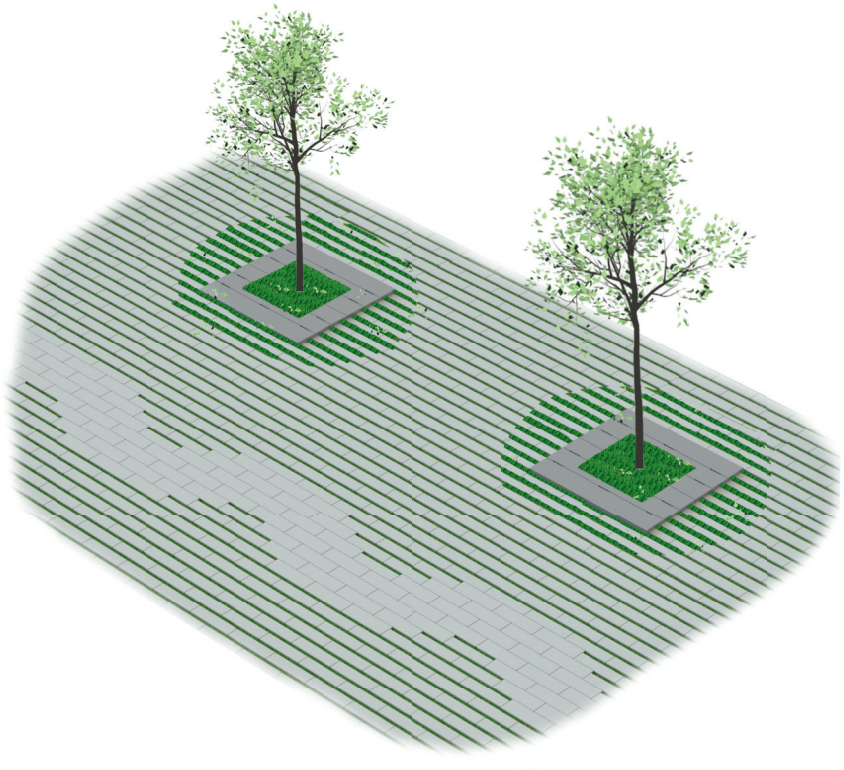

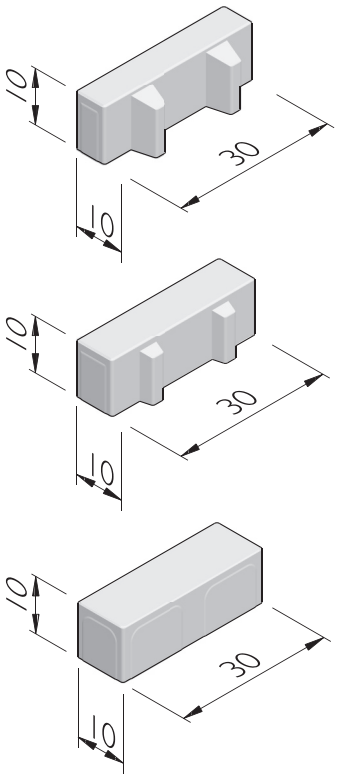

...VOOR EEN KLIMAATBESTENDIGE STAD

Groenbestrating maakt de openbare ruimte aantrekkelijk voor gebruikers, houdt minder warmte vast en verkoelt door verdamping van water. Via de voegen kan water ook deels infiltreren naar de ondergrond. Voor een goede begroeiing adviseren wij teelaarde, op te vullen tot ca. 10 tot 15 mm onder de rand. Neem voor meer informatie en specifieke vragen contact op met uw projectadviseur.

STRUYK VERWO • INFRA
Straatbepalend.

www.struykverwoinfra.nl ■ T 0800 555 55 54

Street Art

Struyk Verwo Infra.
Straatbepalend.

Struyk Verwo Infra is straatbepalend als het gaat om de inrichting van de openbare ruimte. Ons assortiment bestaat uit esthetisch, economisch en maatschappelijk verantwoorde bestratingsmaterialen en –oplossingen.

Street Art	inspirerende straatbeelden met beton
Street Works	gemak in verwerking, gebruik en onderhoud
Street Safe	verkeersveilige situaties
Street Care	duurzame leefomgeving

STRUYK VERWO • INFRA
Straatbepalend.

www.struykverwoinfra.nl ■ T 0800 555 55 54